Ten dokument jest wyłączną własnością DOMAX Sp. z o.o. Nie może być kopiowany w całości, ani w części bez pisemnej zgody DOMAX Sp. z o.o. Jego zawartość nie może być udostępniana osobą trzecim, ani używana do nieautoryzowanych celów. Naruszenia będą ścigane.

Rewizja				
Rewizja	Opis	Data	Zmienił	Zatwierdził

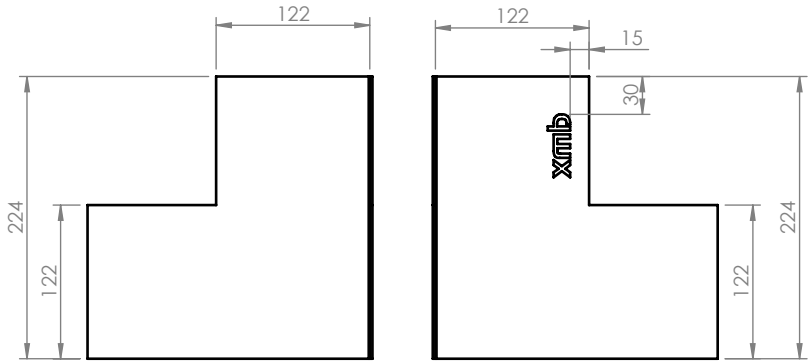

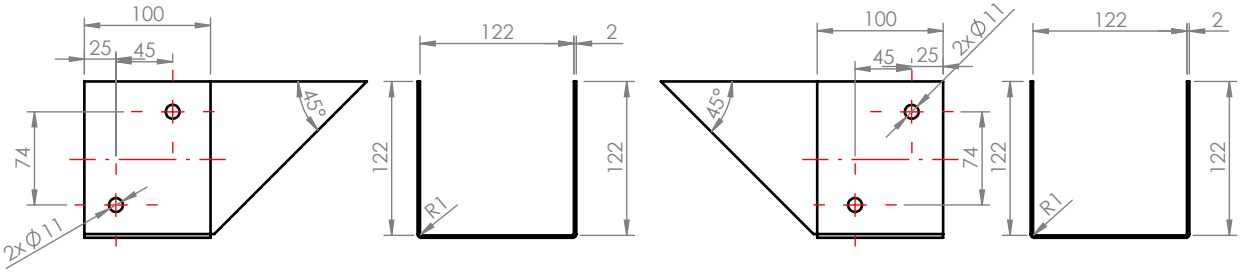

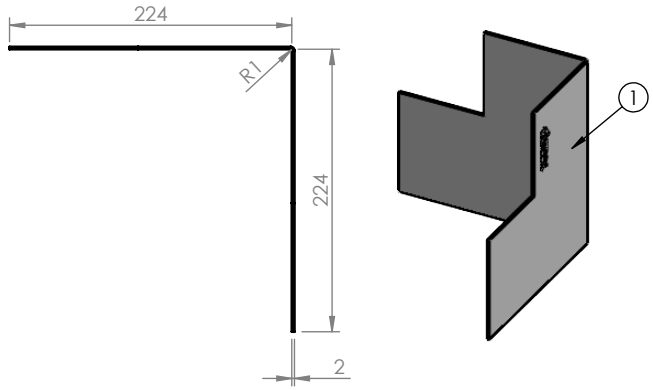

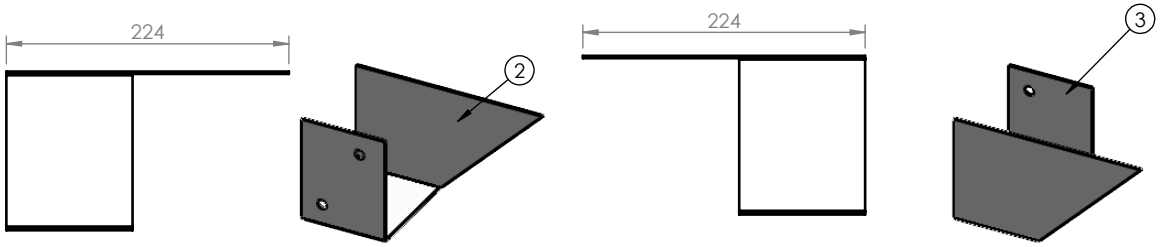

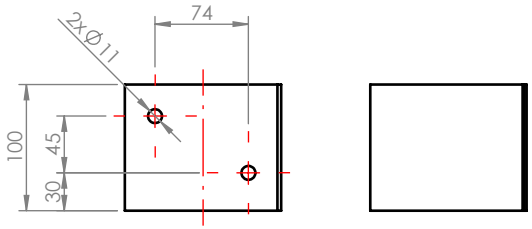

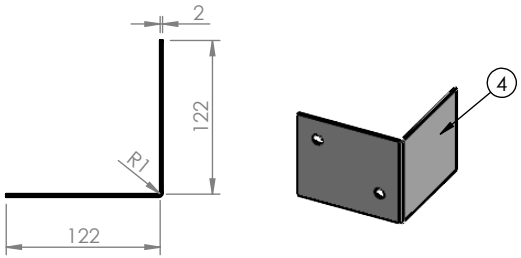

Note:
1. General tolerance acc to. EN 22768 mK
2. Logo dimensions on "DMX LOGO-PB" drawing

Poz.	Ilość	Nazwa	Opis	Materiał	Masa	Pow.
4	1	Plate	GPY 120-B4	S235	0.38	5.02
3	1	Plate	GPY 120-B3	S235	0.69	9.1
2	1	Plate	GPY 120-B2	S235	0.69	9.1
1	1	Plate	GPY 120-B1	S235	1.24	16.23

Projektował: D. Kozłowski	Sprawdził: -	Zatwierdził: -	Uwagi		
Kreślił: D.Kozłowski	Format: A4	Skala: 1:6	Materiał: S235	Masa	Powierzchnia
Indeks	Data: 18.08.2023	Plate			
domax DOMAX Sp. z o.o.		-			
		GPY 120-B			

Arkusz 1/1

Rewizja 0