Ten dokument jest wyłączną własnością DOMAX Sp. z o.o. Nie może być kopiowany w całości, ani w części bez pisemnej zgody DOMAX Sp. z o.o. Jego zawartość nie może być udostępniana osobą trzecim, ani używana do nieautoryzowanych celów. Naruszenia będą ścigane.

Rew.	Opis	Data	Zmienił	Zatwierdził

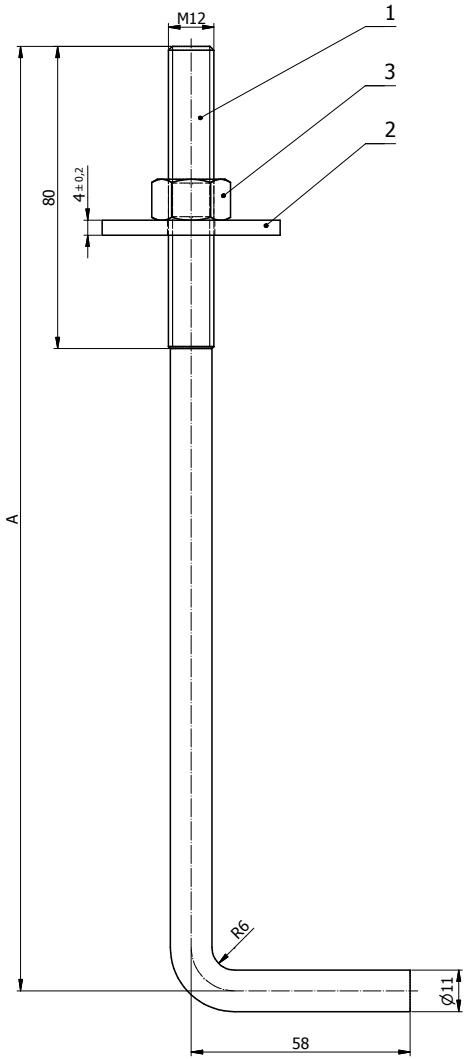

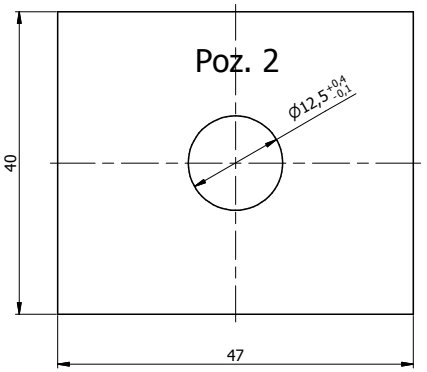

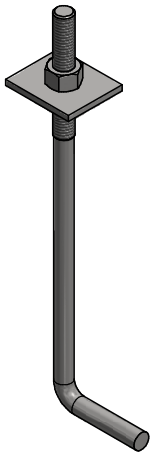

Symbol	Indeks	A	L	Pow. Poz. 1	Waga Poz. 1	Waga Całość
		[mm]	[mm]	[dm2]	[kg]	[kg]
SK 250/M12	7882	250	303	1,09	0,237	0,309
SK 300/M12	7883	300	353	1,26	0,275	0,347
SK 350/M12	7884	350	403	1,44	0,312	0,384
SK 400/M12	7885	400	453	1,61	0,349	0,421
SK 450/M12	7886	450	503	1,78	0,386	0,458
SK 500/M12	7887	500	553	1,96	0,424	0,496

Uwagi:
1. Tolerancje ogólne PN-EN 22768 cK
2. Zabezpieczenie antykorozyjne Fe/Zn 12 wg PN-EN ISO 2081.

Poz.	Detal	Ilość	Opis	Materiał	Pow. [dm2]	Waga [kg]
3	Nakrętka M12-8	1	ISO 4032		0,14	0,017
2	Blacha	1	x2-47x40	S235	0,44	0,055
1	Pręt okrągły	1	Ø11-L	S235		

Projektował: K. Rytlewski	Sprawdził	Zatwierdził	Kod: SK
Kreślił: K. Rytlewski			
Index	Data: 30.01.2017		Arkusz: 1/1
domax DOMAX Sp. z o.o.	Kotwa do betonu SK/M12		Rewizja