Ten dokument jest wyłączną własnością DOMAX Sp. z o.o. Nie może być kopiowany w całości, ani w części bez pisemnej zgody DOMAX Sp. z o.o. Jego zawartość nie może być udostępniana osobą trzecim, ani używana do nieautoryzowanych celów. Naruszenia będą ścigane.

Rew.	Opis	Data	Zmienił	Zatwierdził
A	Zmiana wymiarów oraz kształtu	21.07.2015	K. Rytlewski	
B	Zmiana wymiarów oraz kształtu	25.11.2015	K. Rytlewski	A. Piotrowski
C	Zmiana wielkości otworów w podstawie	21.10.2022	D. Kozlowski	

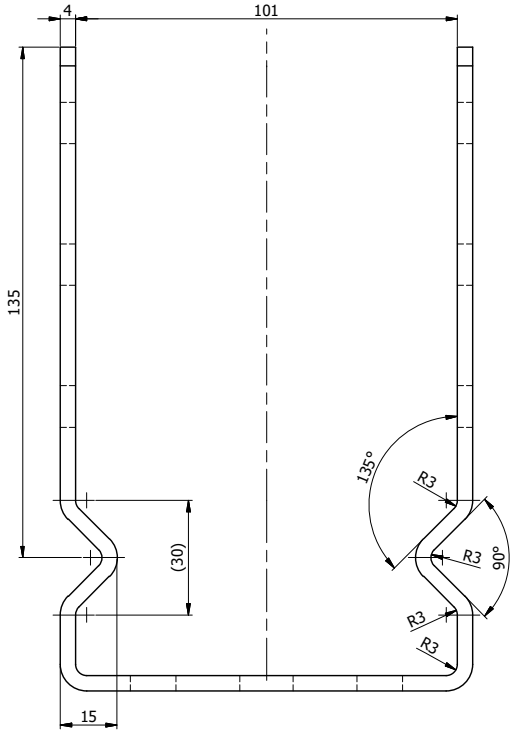

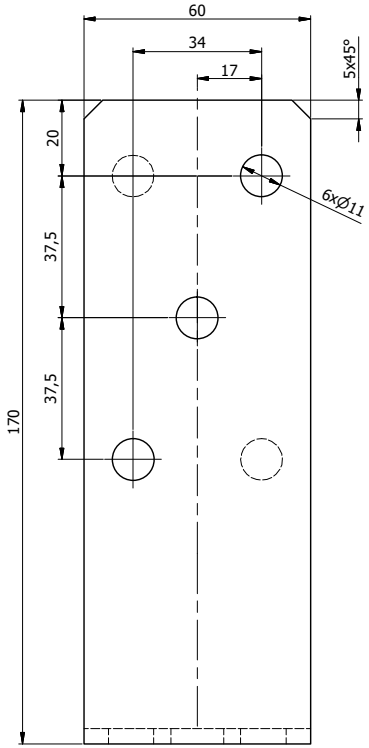

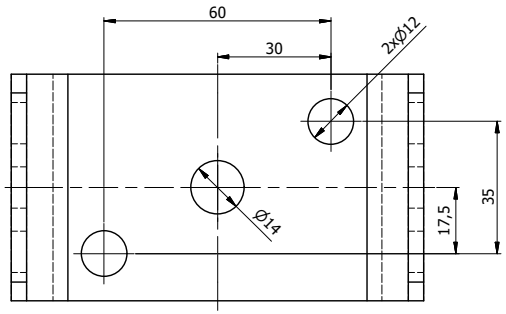

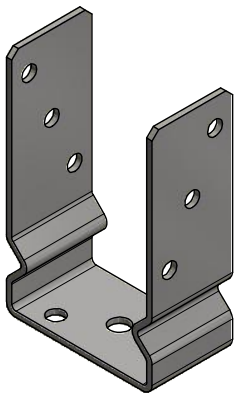

Uwagi:
1. Tolerancje ogólne PN-EN 22768 mK.
2. Zabezpieczenie antykorozyjne Fe/Zn 12.

Poz.	Ilość	Detal	Opis	Materiał	Waga [kg]
1	1	Blacha	x4-448x60	S235	0,824

Projektował: K. Rytlewski	Sprawdził: M. Chałubiec	Zatwierdził: A. Piotrowski	Kod: PSOZ
Kreślił: K. Rytlewski			
Index	Data: 17.06.2015		Arkusz: 1/1
domax DOMAX Sp. z o.o.	Podstawa słupa PSOZ 100		
	PSOZ 100		Rewizja: C