Ten dokument jest wyłączną własnością DOMAX Sp. z o.o. Nie może być kopiowany w całości, ani w części bez pisemnej zgody DOMAX Sp. z o.o. Jego zawartość nie może być udostępniana osobą trzecim, ani używana do nieautoryzowanych celów. Naruszenia będą ścigane.

Rewizja

Rewizja	Opis	Data	Zmienił	Zatwierdził
A	Zmiana wielkości otworów w podstawie z Ø11 na Ø12 mm.	04.12.2020	D. Kozłowski	

Rozwinięcie

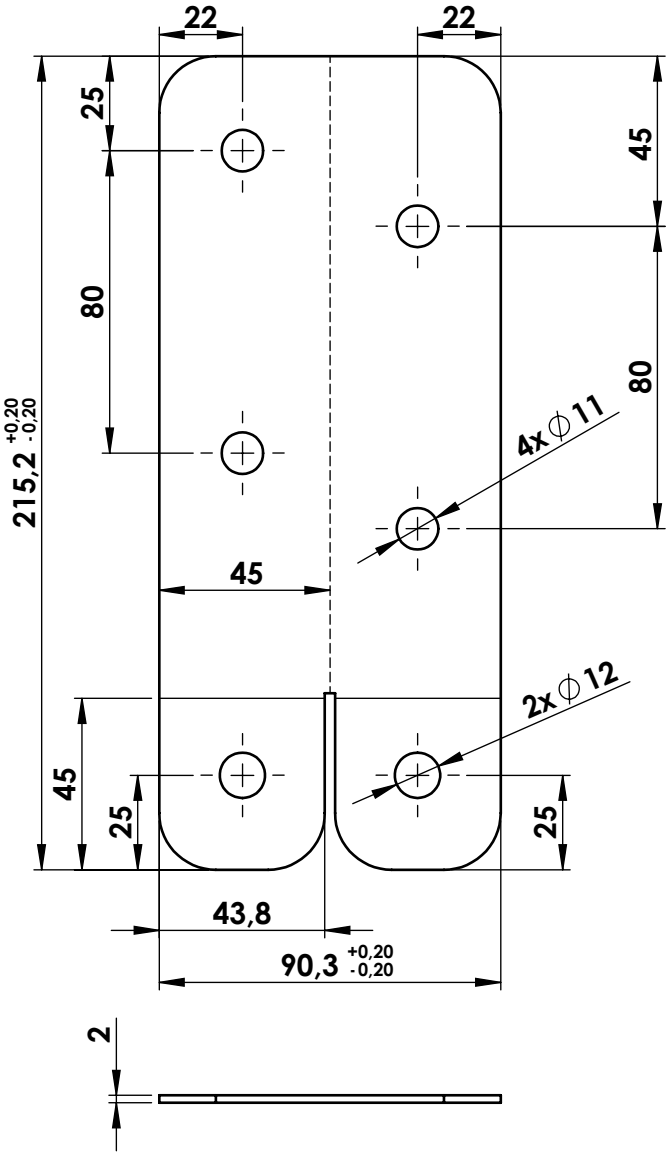

Gięcie

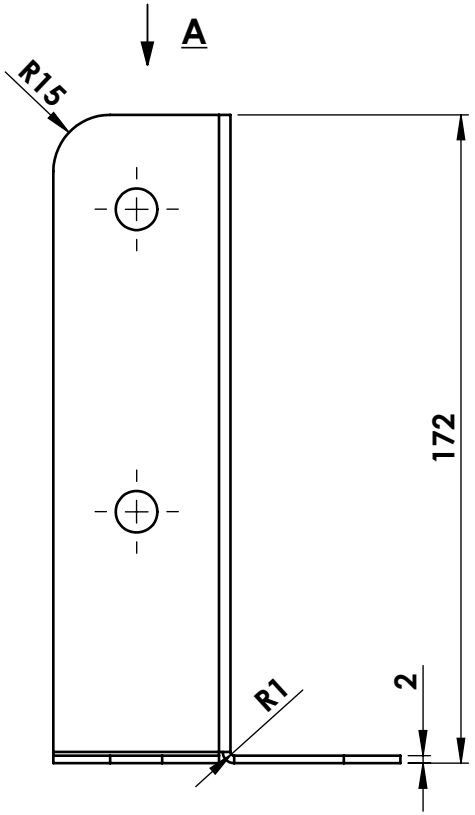

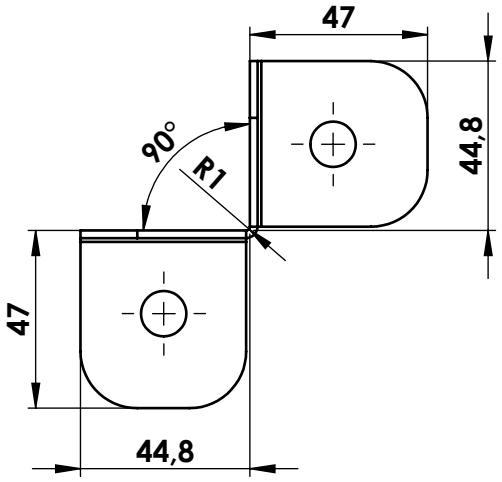

WIDOK A

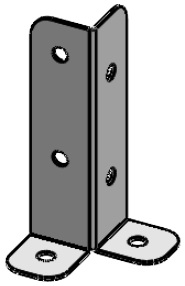

Uwagi:

1. Tolerancje ogólne wg. normy ISO 2768 mK
2. Ostre krawędzie stępić
3. Całość ocynkować galwanicznie Fe/Zn 12.

Projektował: D. Kozłowski	Sprawdził: -		Zatwierdził: -	Uwagi: 3,80 dm^2
Kreślił: D.Kozłowski	Format: A4	Skala: 1:2	Materiał: 1.0037 (S235JR)	Masa: 0.29 kg
Wydział:	Data: 04.12.2020	Blacha		Arkusz: 1/1
domax DOMAX Sp. z o.o.		-		
		PSB 45		Rewizja: A