Ten dokument jest wyłączną własnością DOMAX Sp. z o.o. Nie może być kopiowany w całości, ani w części bez pisemnej zgody DOMAX Sp. z o.o. Jego zawartość nie może być udostępniana osobą trzecim, ani używana do nieautoryzowanych celów. Naruszenia będą ścigane.

Rew.	Opis	Data	Zmienił	Zatwierdził
A	Zmiana wielkości otworów w podstawie	10.12.2020	D.Kozłowski	

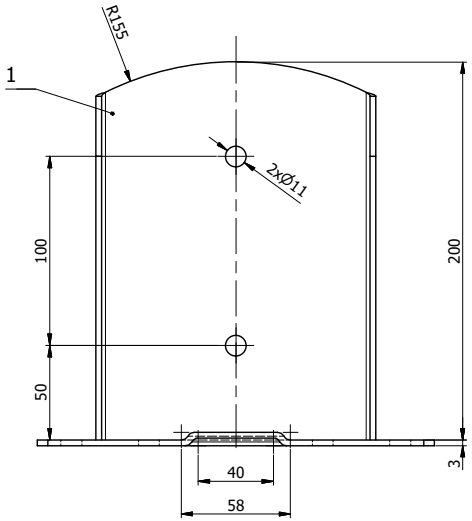

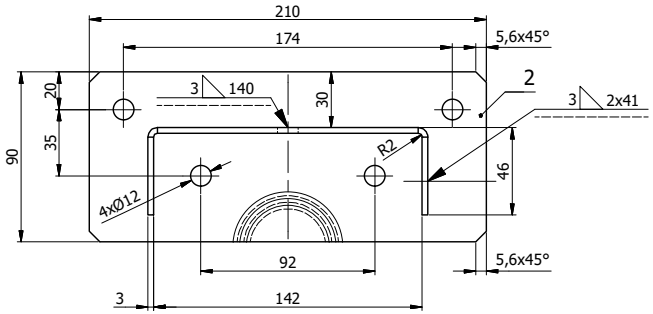

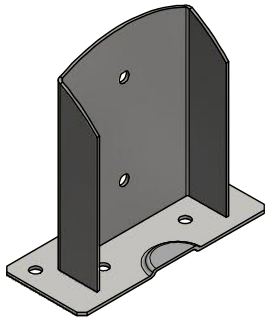

Uwagi:
1. Tolerancje ogólne wg. normy ISO 2768 mK
2. Ostre krawędzie stępić
3. Całość ocynkować galwanicznie Fe/Zn 12.

Poz.	Ilość	Detal	Opis	Materiał	Waga [kg]
2	1	Blacha	x3-90x210	S235	0,439
1	1	Blacha	x3-200x228	S235	1,002

Projektował	Sprawdził	Zatwierdził	Kod: PSD
Kreślił: I.Kwiek			
Index	Data: 09.04.2018		Arkusz: 1/1
domax DOMAX Sp. z o.o.	Podstawa słupa PSD 140		
	PSD 140		Rewizja: A