Ten dokument jest wyłączną własnością DOMAX Sp. z o.o. Nie może być kopiowany w całości, ani w części bez pisemnej zgody DOMAX Sp. z o.o. Jego zawartość nie może być udostępniana osobą trzecim, ani używana do nieautoryzowanych celów. Naruszenia będą ścigane.

Rewizja				
Rewizja	Opis	Data	Zmienił	Zatwierdził
A	Dodano cechy	30.10.2019	D. Kozłowski	
B	Zmiana wielkości otworów w podstawie z Ø11 na Ø12 mm	30.11.2020	D. Kozłowski	

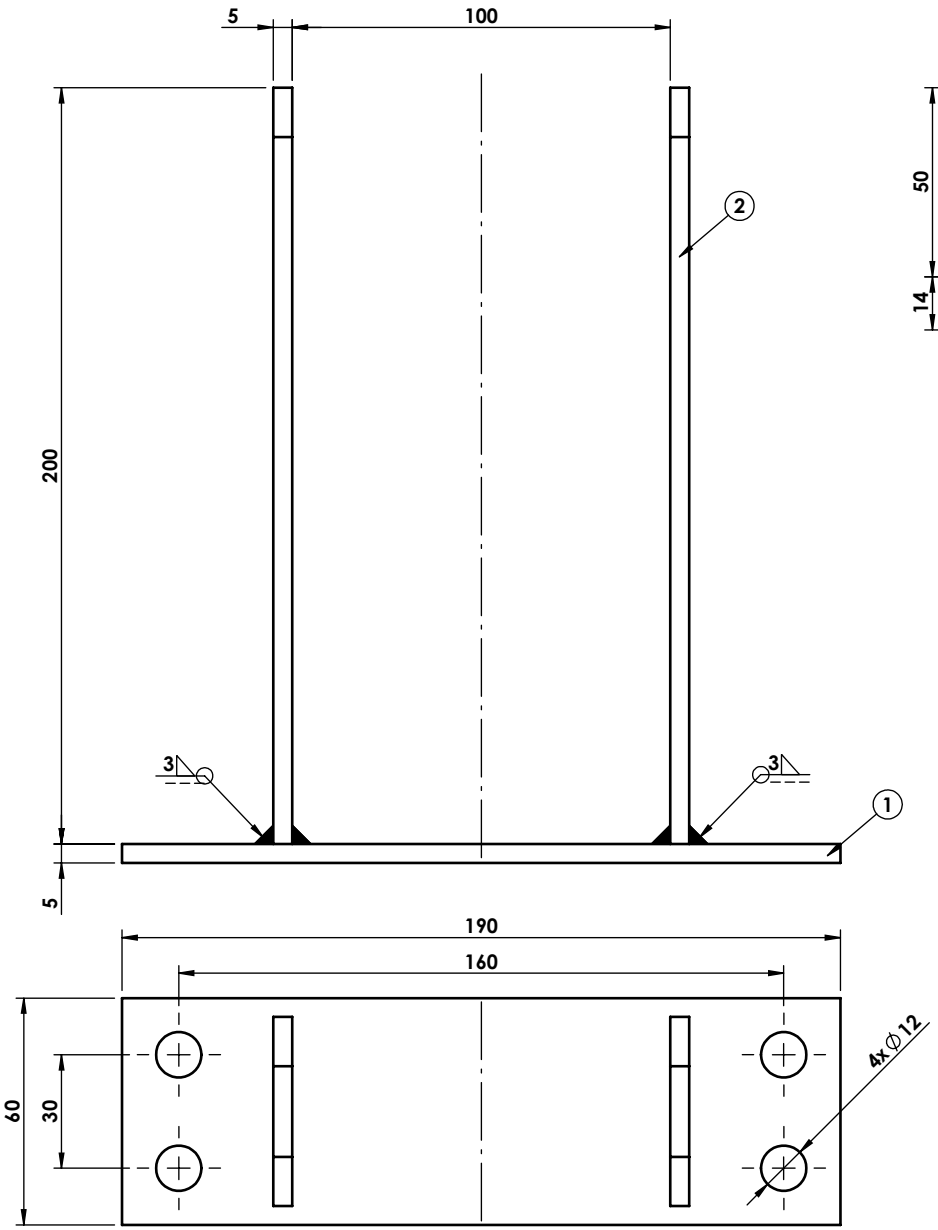

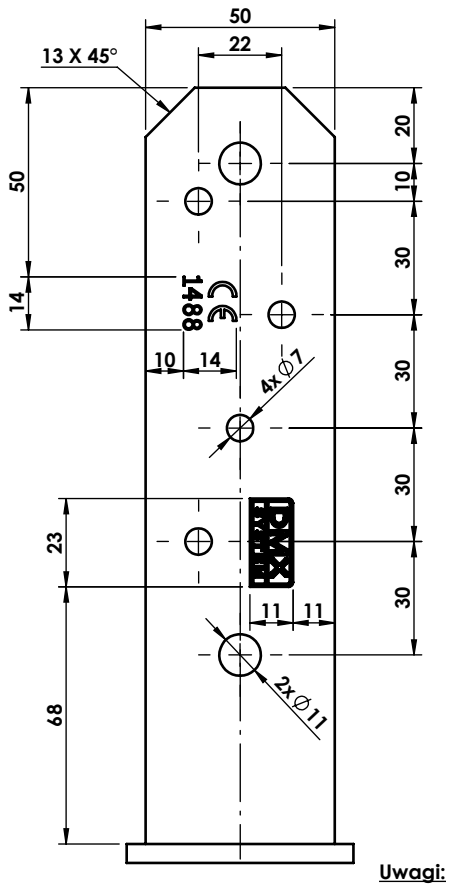

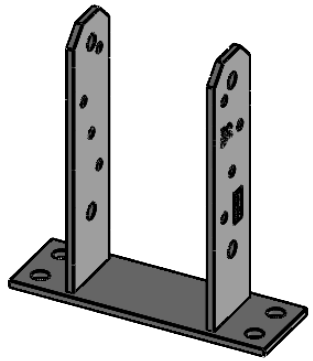

Uwagi:

1. Tolerancje ogólne wg. normy PN-EN 22768 mK.
2. Ostre krawędzie stępić.
3. Całość zabezpieczyć antykorozyjnie Fe/Zn 12 wg PN-EN ISO 2081.
4. Cechy nabijać na głębokość 0,1 mm.

Poz.	Ilość	Nazwa	Opis	Materiał	Masa [kg]	Pow.[dm^2]
2	2	Bok	PST-B	S235	0.37	2,22
1	1	Podstawa	PST 100-P	S235	0.43	2,52

Projektował: D.Kozłowski	Sprawdził: -	Zatwierdził: -	Uwagi:		
Kreślił: D.Kozłowski	Format: A4	Skala: 1:2	Materiał:	Masa: 1,17 kg	Powierzchnia: 6,96 dm^2
Indeks: 4864	Data: 30.11.2020	Podstawa słupa PST			Arkusz: 1/1
domax DOMAX Sp. z o.o.		PST 100			Rewizja: B