Ten dokument jest wyłączną własnością DOMAX Sp. z o.o. Nie może być kopiowany w całości, ani w części bez pisemnej zgody DOMAX Sp. z o.o. Jego zawartość nie może być udostępniana osobą trzecim, ani używana do nieautoryzowanych celów. Naruszenia będą ścigane.

Rew.	Opis	Data	Zmienił	Zatwierdził
A	Zmiana wielkości otworów w podstawie	10.12.2020	D.Kozłowski	

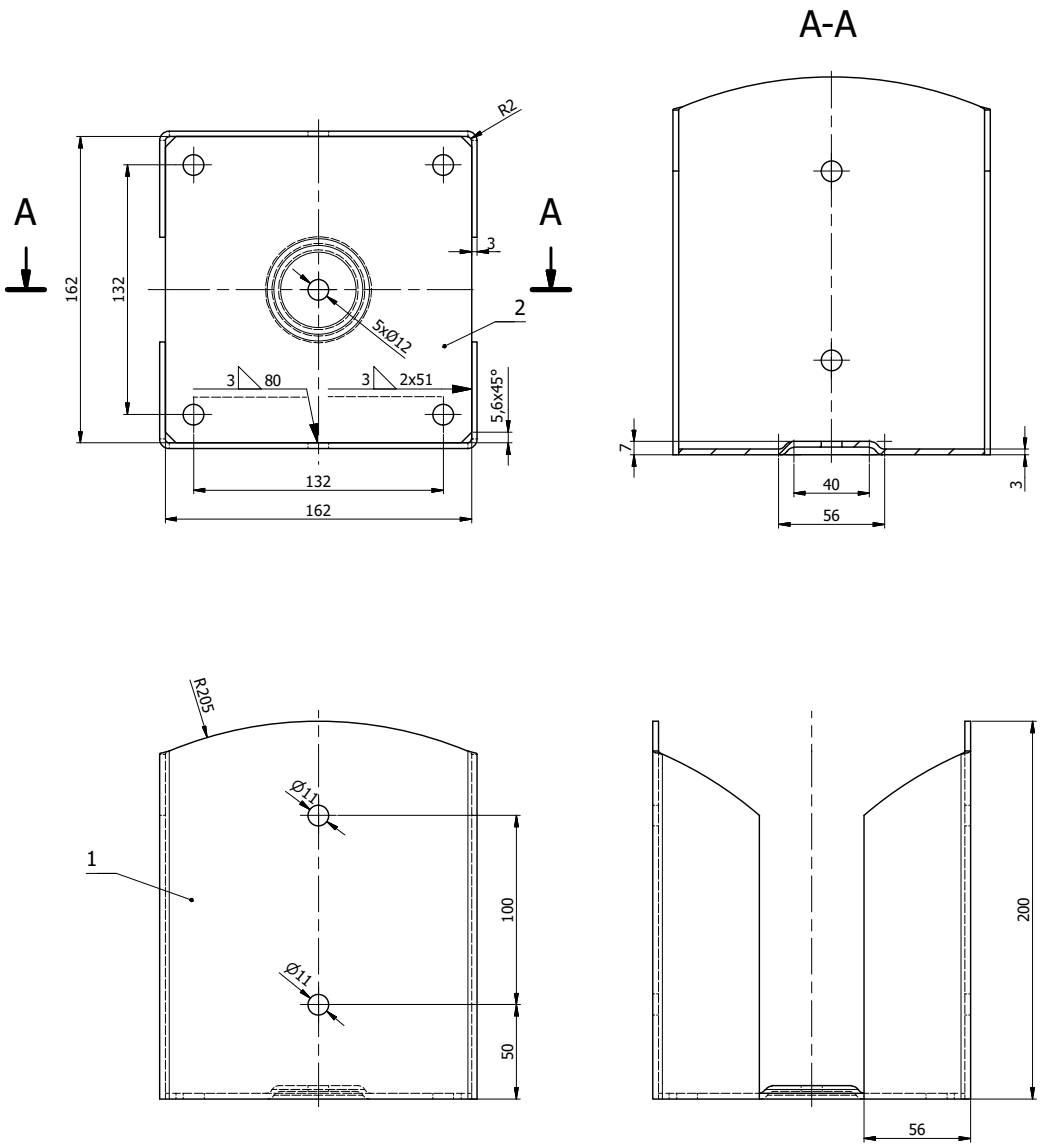

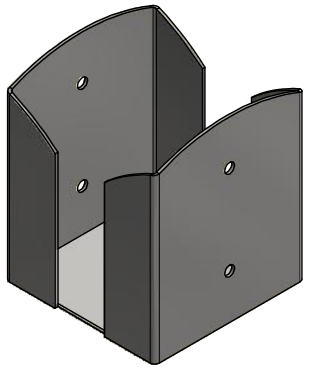

Uwagi:
1. Tolerancje ogólne PN-EN 22768 mK
2. Krawędzie podstawy fazować na 2x45°
3. Całość ocynkować galwanicznie Fe/ZN 12.

Poz.	Ilość	Detal	Opis	Materiał	Waga [kg]
2	1	Blacha	x3-162x162	S235	0,610
1	2	Blacha	x3-200x268	S235	1,173

Projektował	Sprawdził	Zatwierdził	Kod: PSPW
Kreślił: I.Kwiek			
Index	Data: 26.03.2018		Arkusz: 1/1
domax DOMAX Sp. z o.o.	Podstawa słupa PSPW 160		
	PSPW 160		Rewizja: A