Ten dokument jest wyłączną własnością DOMAX Sp. z o.o. Nie może być kopiowany w całości, ani w części bez pisemnej zgody DOMAX Sp. z o.o. Jego zawartość nie może być udostępniana osobą trzecim, ani używana do nieautoryzowanych celów. Naruszenia będą ścigane.

Rewizja				
Rewizja	Opis	Data	Zmienił	Zatwierdził

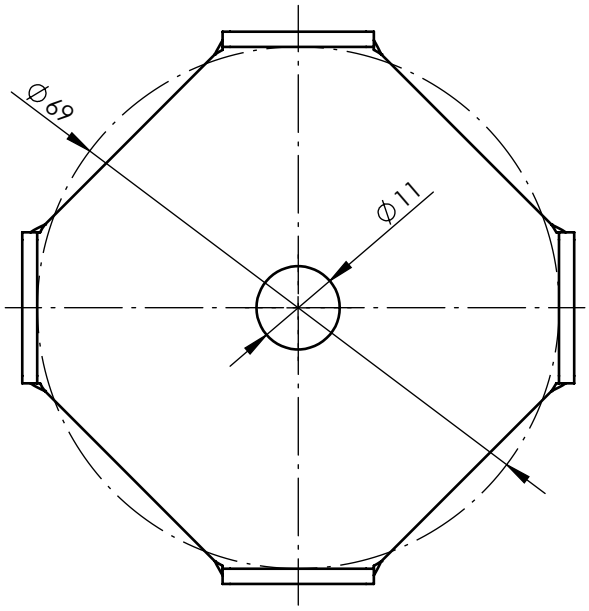

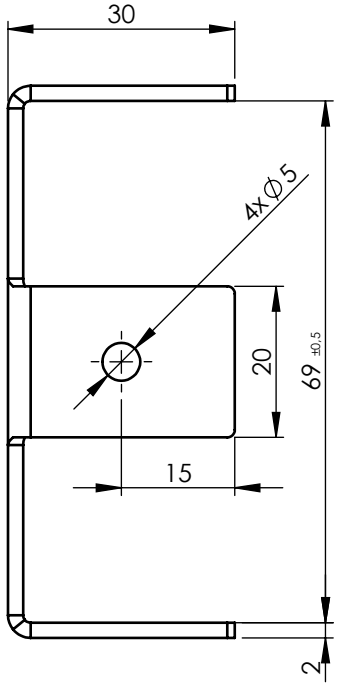

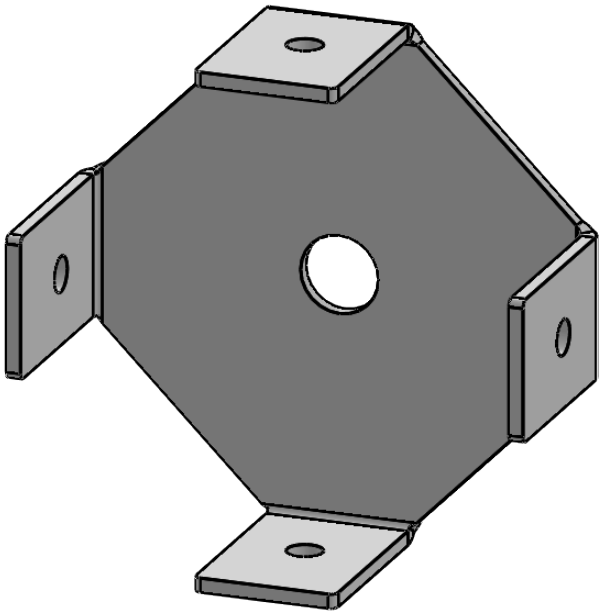

Uwagi:
1. Tolerancje ogólne wg. normy ISO 2768 fH
2. Ostre krawędzie stępić

Projektował: J. Kapłan	Sprawdził: J. Kapłan		Zatwierdził:	Uwagi:
Kreślił: Ł. Kozłowski	Format: A4	Skala: 1:1	Materiał: DX51D	Masa: 0.09 kg
Wydział:	Data: 06.05.2019	PWOM 3		Arkusz 1/1
domax DOMAX Sp. z o.o.		PWOM 3		
		PWOM 3		Rewizja 0