Ten dokument jest wyłączną własnością DOMAX Sp. z o.o. Nie może być kopiowany w całości, ani w części bez pisemnej zgody DOMAX Sp. z o.o. Jego zawartość nie może być udostępniana osobą trzecim, ani używana do nieautoryzowanych celów. Naruszenia będą ścigane.

Rew.	Opis	Data	Zmienił	Zatwierdził

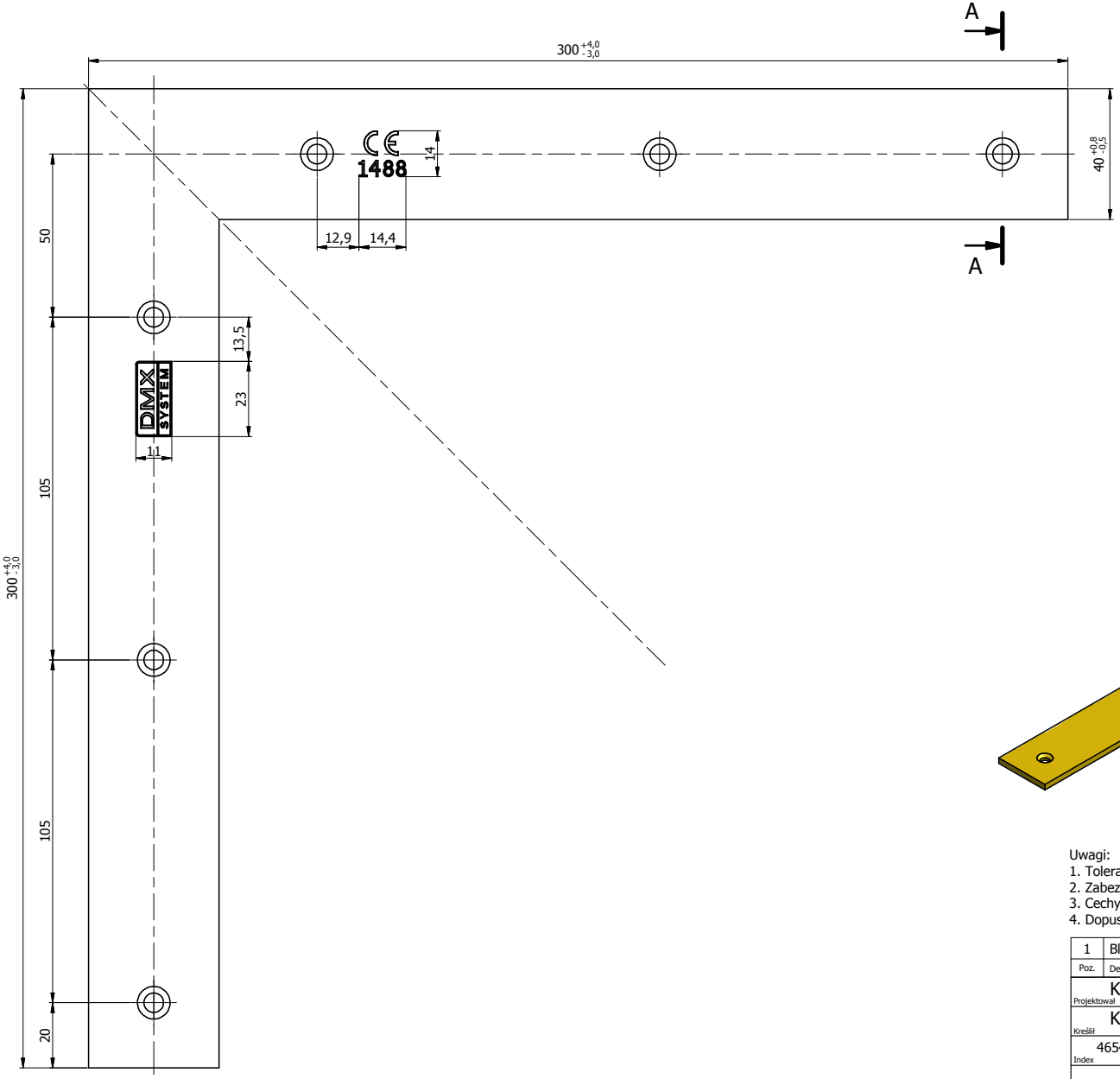

A-A (1 : 1)

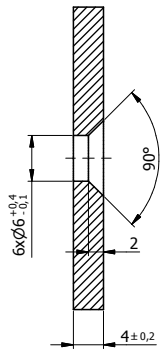

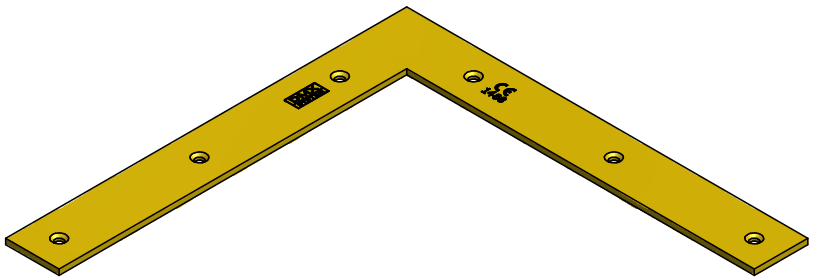

Uwagi:
1. Tolerancje ogólne PN-EN 22768 mK.
2. Zabezpieczenie antykorozyjne Fe/Zn 12 wg PN-EN ISO 2081.
3. Cechy nabijać na głębokosć 0,1 [mm].
4. Dopuszcza się wykonanie bez nabitych cech lub z cechami wg poprzedniego wzoru.

Poz.	Detal	Ilość	Opis	Materiał	Pow. [dm2]	Waga [kg]
1	Blacha	1	x4-300x300	S235	4,96	0,696

Projektował: K. Rytlewski	Sprawdził	Zatwierdził	Skala 1:2
Kreślił: K. Rytlewski			
Index: 4654	Data: 13.09.2017		Arkusz 1/1
domax DOMAX Sp. z o.o.	Narożnik NA 4		Rewizja
	NA 4		