Ten dokument jest wyłączną własnością DOMAX Sp. z o.o. Nie może być kopiowany w całości, ani w części bez pisemnej zgody DOMAX Sp. z o.o. Jego zawartość nie może być udostępniana osobą trzecim, ani używana do nieautoryzowanych celów. Naruszenia będą ścigane.

Rewizja				
Rewizja	Opis	Data	Zmienił	Zatwierdził

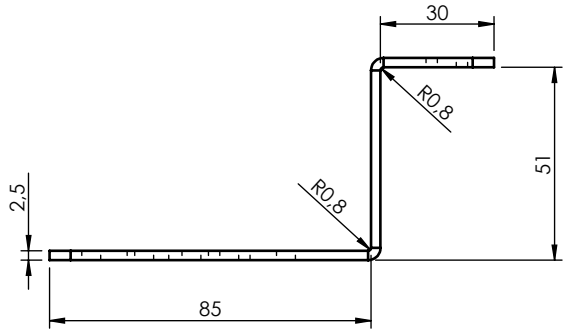

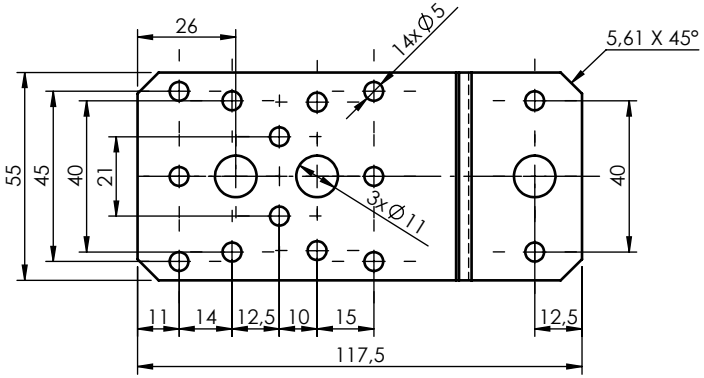

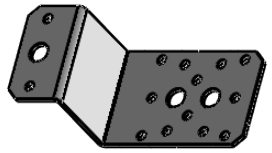

Uwagi:

1. Tolerancje ogólne wg. normy PN-EN 22768 mK.
2. Ostre krawędzie stępić.
3. Powłoka antykorozyjna Z275MAC.

Poz.	Ilość	Nazwa	Opis	Materiał	Masa
1	1	Blacha	x2,5-165x55	DX51D	0,167

Projektował	Sprawdził	Zatwierdził	Uwagi
D.Kozłowski (Kreślił)	A4 (Format), 1:2 (Skala)	DX51D (Materiał)	0,167kg (Masa)

Indeks: 4622 — Data: 14.12.2018

Łącznik typu "Z"

domax — DOMAX Sp. z o.o.

LZ2

Arkusz: 1 / 1

Rewizja: 0