Ten dokument jest wyłączną własnością DOMAX Sp. z o.o. Nie może być kopiowany w całości, ani w części bez pisemnej zgody DOMAX Sp. z o.o. Jego zawartość nie może być udostępniana osobą trzecim, ani używana do nieautoryzowanych celów. Naruszenia będą ścigane.

Rew.	Opis	Data	Zmienił	Zatwierdził
A	Zmiana cech	15.03.2016	K. Rytlewski	

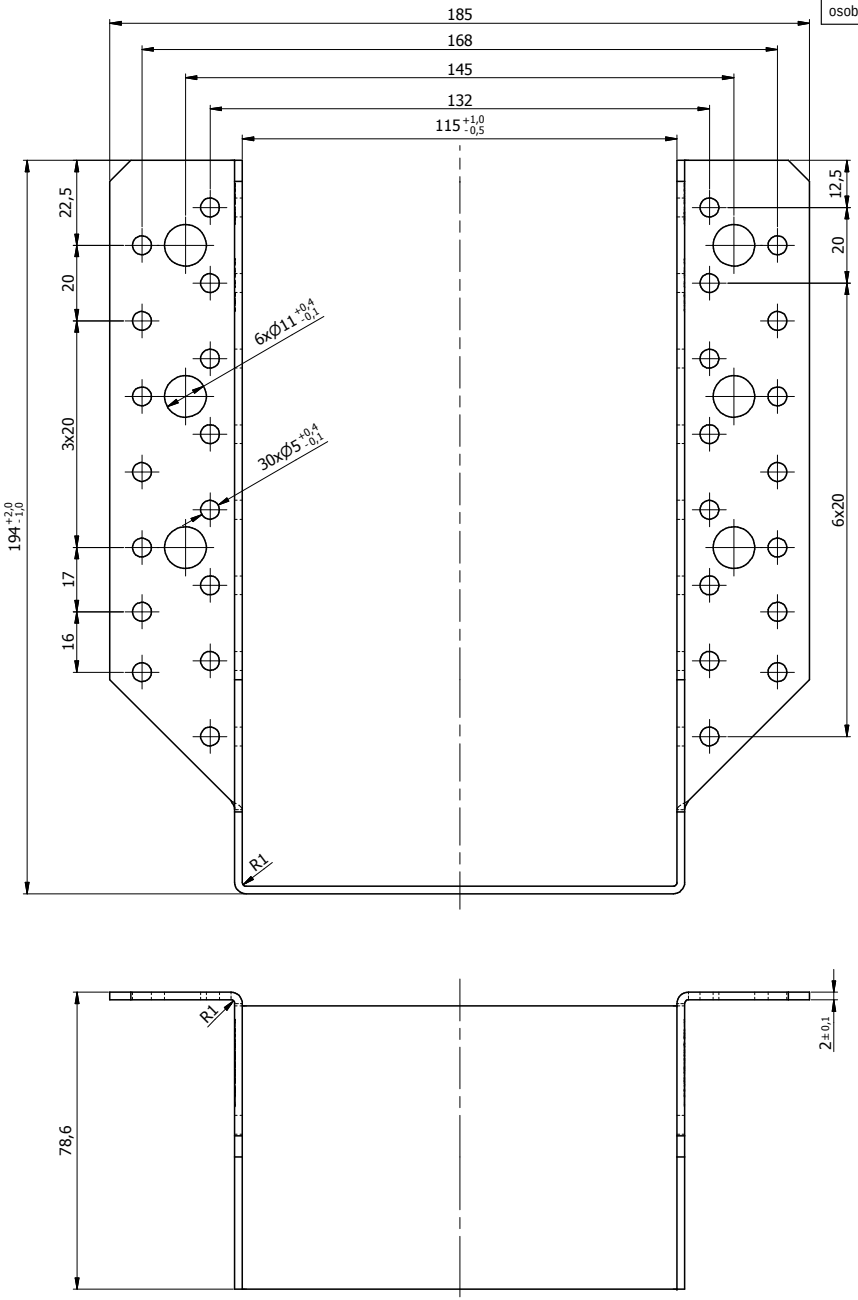

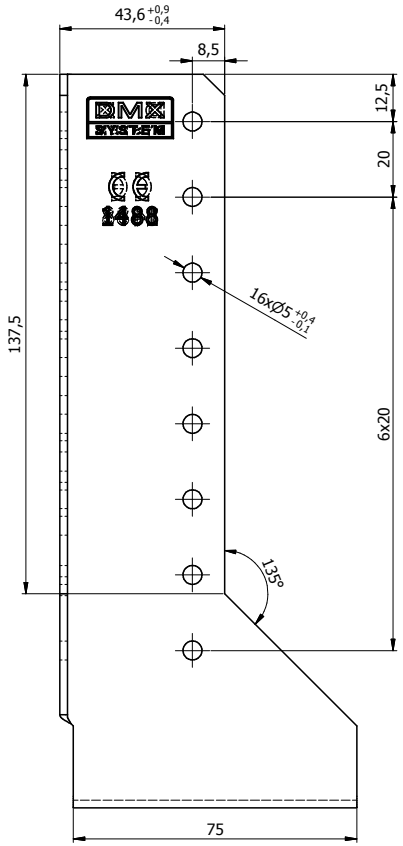

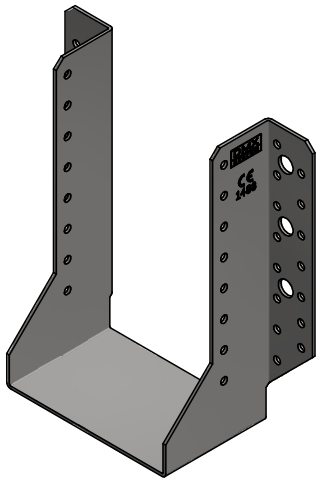

Uwagi:
1. Tolerancje ogólne PN-EN 22768 mK
2. Dopuszcza się wykonanie bez ściętych narożników.
3. Dopuszcza się wykonanie bez nabitych cech.

Poz.	Detal	Ilość	Opis	Materiał	Pow. [dm2]	Waga [kg]
1	WB 34	1	WBR 500-G	DX51D	7,70	0,565

Projektował	Sprawdził	Zatwierdził	Kod: WB
Kreślił: K. Rytlewski			
Index: 4534	Data: 04.03.2016		Arkusz: 1/1
domax DOMAX Sp. z o.o.	Wieszak belki WB 34		
	WB 34		Rewizja: A